CUADRANTE PARA COMPUERTA RG20

Accesorios Llaves de Mando para Regulación

El cuadrante para compuerta RG-20 es adecuado para una regulación eficiente que minimiza la vibración y fugas en las compuertas de una sola hoja fabricadas en campo. Su rígida construcción en acero galvanizado, permite un fácil ajuste mediante el uso de una tuerca mariposa la cual ayuda a posicionar la hoja en el lugar deseado ajustándose a una varilla de 1/4"Ø. El cuadrante viene marcado de tal forma que el brazo indicará la posición de la hoja desde totalmente cerrada hasta totalmente abierta. El controlador manual es adecuado para compuertas cuadradas o redondas de hasta 355mm (14").

Características:

- Cuadrante manual para compuerta de una sola hoja con varilla de 1/4"Ø
- Adecuado para compuertas tanto cuadradas como redondas
- Ensamble sencillo y eficiente
- Sujeción que previene vibración
- Eje delantero de forma ovalada
- Eje delantero de forma ovalada

Dimensiones:

- Adecuado para compuertas de hasta 350mm (14")

Materiales y Acabados:

- Acero galvanizado

Versatilidad:

- - Edificios públicos - Iglesias y Escuelas - Hospitales y CIínicas - Deportes bajo techo - Residencias - Áreas industriales - Oficinas - Restaurantes y Cafeterías - Hoteles

Ninguna parte de este documento podrá ser reproducida o retransmitida de cualquier forma, siendo estas: electrónicas o mecanografiadas; incluyendo fotocopiado, grabado y/o cualquier sistema de alojamiento de información sin previo permiso de INNES AIRE S.A. DE C.V.

Ninguna parte de este documento podrá ser reproducida o retransmitida de cualquier forma, siendo estas: electrónicas o mecanografiadas; incluyendo fotocopiado, grabado y/o cualquier sistema de alojamiento de información sin previo permiso de INNES AIRE S.A. DE C.V.

RG-20

For ducts of max. 350 mm (14”) diam.

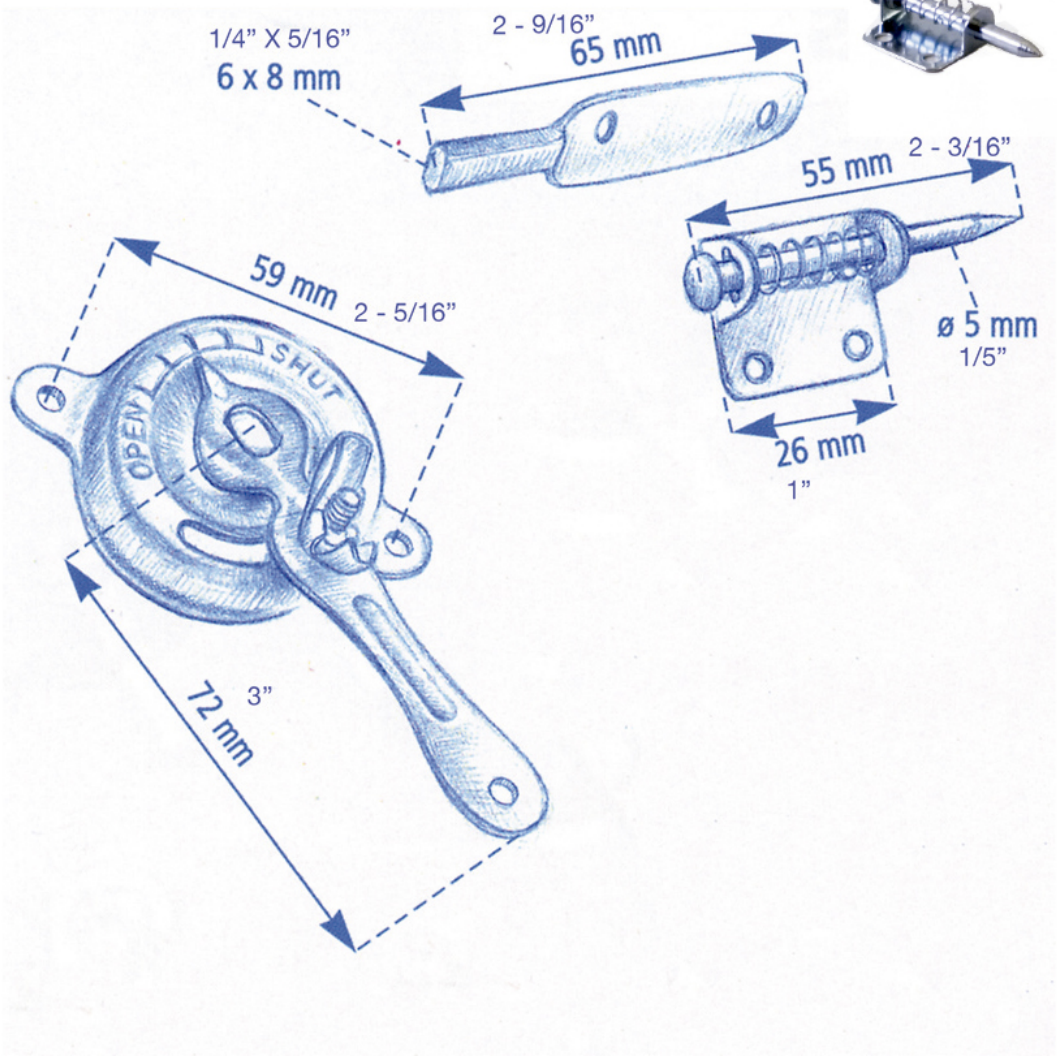

Ninguna parte de este documento podrá ser reproducida o retransmitida de cualquier forma, siendo estas: electrónicas o mecanografiadas; incluyendo fotocopiado, grabado y/o cualquier sistema de alojamiento de información sin previo permiso de INNES AIRE S.A. DE C.V.

Diagrama de Instalación:

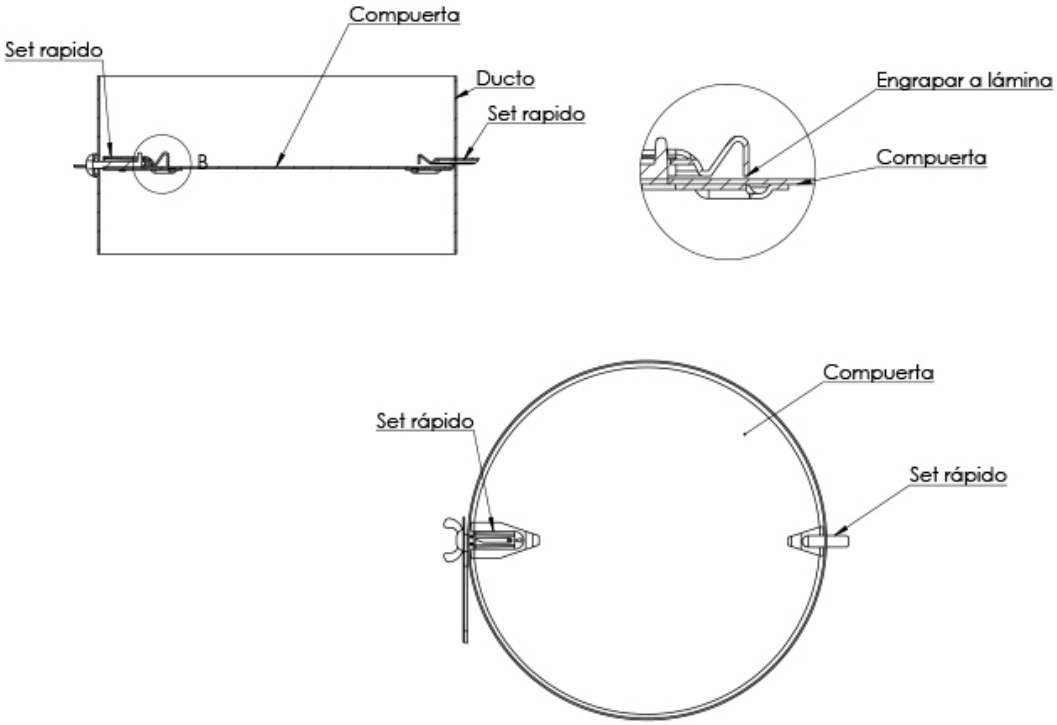

Ninguna parte de este documento podrá ser reproducida o retransmitida de cualquier forma, siendo estas: electrónicas o mecanografiadas; incluyendo fotocopiado, grabado y/o cualquier sistema de alojamiento de información sin previo permiso de INNES AIRE S.A. DE C.V.

Especificación Sugerida:

El cuadrante para compuerta RG-20 será de la marca Innes y deberá de proveer una regulación simple y eficiente en compuertas de una sola hoja con varilla de 1/4"Ø. Fabricado en acero galvanizado. Deberá de tener un husillo roscado de forma oval y el eje trasero (opuesto al cuadrante) será con resorte para su fácil colocación en hoja de la compuerta. Recomendado para compuertas de hasta 14".

Presentación		Configuración
Desde 1 pieza	→	CC01010

Ninguna parte de este documento podrá ser reproducida o retransmitida de cualquier forma, siendo estas: electrónicas o mecanografiadas; incluyendo fotocopiado, grabado y/o cualquier sistema de alojamiento de información sin previo permiso de INNES AIRE S.A. DE C.V.